ТЕХПРОМ

ТРУБОПРОВОДНАЯ АРМАТУРА

РЕДУКТОРЫ

червячные четвертьоборотные

2022 КАТАЛОГ ПРОДУКЦИИ

СТРОИМ БУДУЩЕЕ УЖЕ СЕГОДНЯ

Четвертьоборотный червячный редуктор серии NW

Технические характеристики

Модель	Присоединительный размер, мм	Глубина посадки, мм	по ISO	Передаточное отношение	Крутящий момент, Н	DN затвора	DN шарового крана	Масса, кг
NW070	□8/9/11/14/17	45	F05, F07	1:9.6	180	32-150	50	1.2
NW090	□8/9/11/14/17	50	F07, F09	1:12	300	32-200	63	2.1
NW102	□17/19/22	53	F07, F10	1:12.5	540	200-300	80	3.5
NW125	□17/19/22	65	F10, F12	1:12.5	675	250-350	100	4.8
NW140	□22/27	90	F14	1:10	1310	350-400	150	9.5
NW140 B	□22/27/Ø50x14	90	F14	1:11	1790	400-450	200	11
NW165	□36/Ø50x14	100	F16	1:19	3250	450-500	250	17.5
NW254	Ø60x18/Ø65x20/ Ø80x22	120	F16, F25	1:19	5500	600-650	300	28

Особенности конструкции

Четвертьоборотный редуктор с ручным штурвалом серии NW отлично подходит для применения совместно с затворами и шаровыми кранами. Возможно изготовление редуктора с двумя типами корпусов: алюминий и чугун. Корпус покрыт специальным составом методом электростатического окрашивания для первосходного внешнего вида, и отличных механических и антикоррозийных свойств.

- Схема прямого монтажа по стандарту ISO 5211;
- Изготовление редукторов различного климатического исполнения, вплоть до -60°C для поставки в районы с неблагоприятным климатом.
- Защита от внешних воздействий по стандарту IP65;
- Диапазон крутящего момента на выходе с редуктора от 180 до 5500 Нм;

Руководство по наладке и эксплуатации редуктора

1) Для правильной установки и монтажа необходимо, чтобы посадочное место в редукторе было соосно со штоком запорной арматуры. Только затем разрешается производить затяжку креплений.
2) Во избежание поломки редуктора запрещается менять диаметр штурвала и прикладывать усилие на штурвал, превышающее требуемое входное. В данных случаях производитель не несет никакой ответственности!

Устройство редуктора

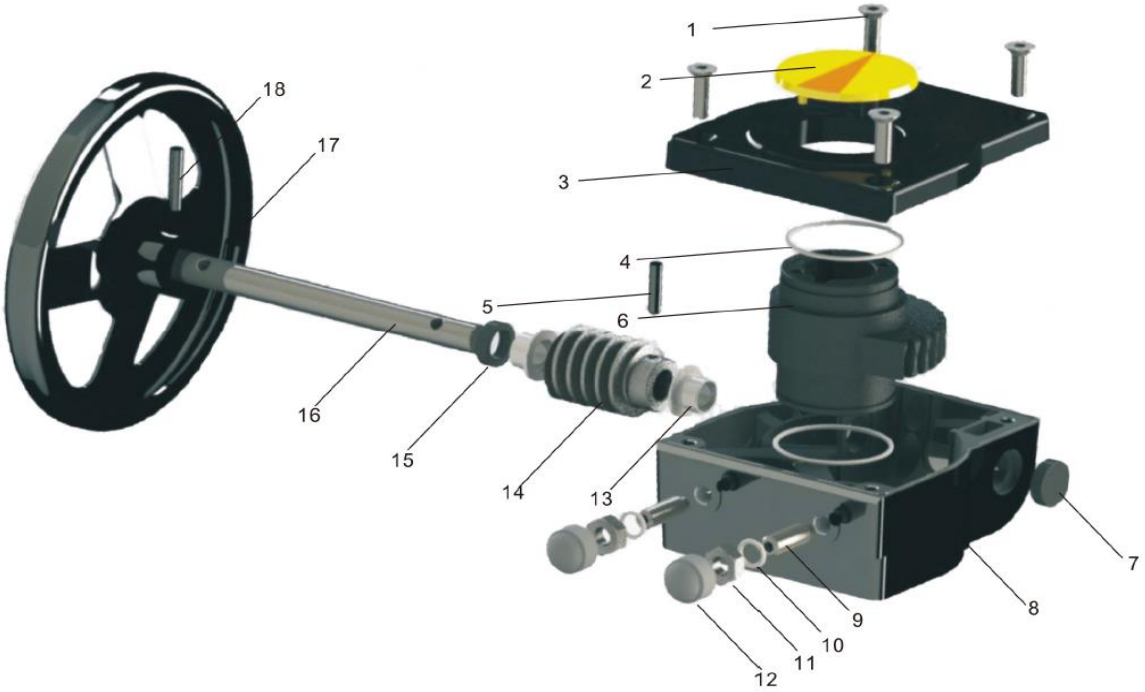

№	Деталь	Кол-во	Материал
1	Болт	4	Нерж. Сталь AISI304
2	Крышка индикатора	1	ABS
3	Крышка	1	Алюминиевый сплав
4	Уплотнительное кольцо	2	Каучук
5	Штифт	1	Сталь
6	Червячное колесо	1	Чугун
7	Заднее уплотнение	1	Каучук
8	Корпус	1	Алюминиевый сплав
9	Регулировочный болт	2	Сталь
10	Шайба	2	Оцинкованная сталь
11	Гайка для регулировки	2	Оцинкованная сталь
12	Кожух гайки	2	Каучук
13	Подшипник	2	Железографит
14	Червячный вал	1	Сталь 45
15	Переднее уплотнение	1	Каучук
16	Вал	1	Сталь 45
17	Штурвал	1	Алюминиевый сплав
18	Штифт	1	Сталь

Габаритные размеры

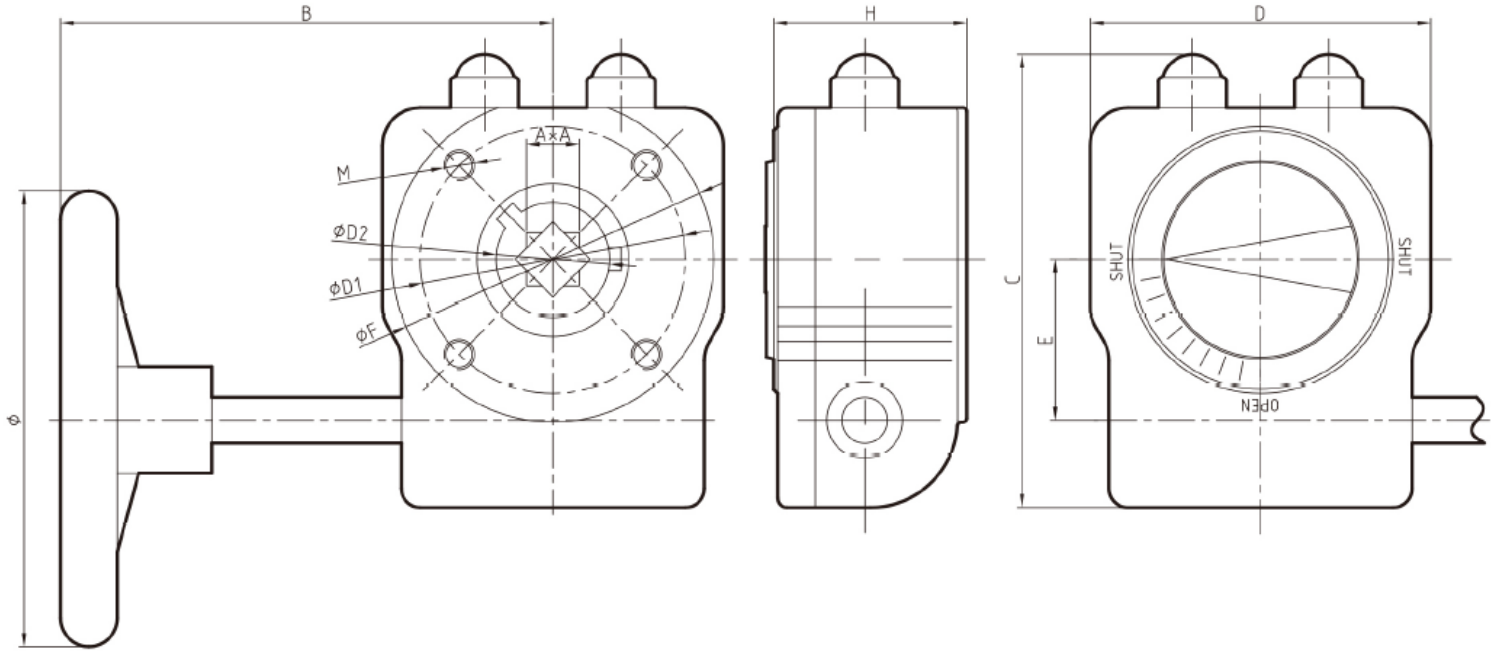

Модель	B, мм	C, мм	D, мм	E, мм	F, мм	H, мм	ØS, мм	ØD1, мм	Отверстия для присоединения	ØD2, мм
NW070	160	115	80	42	78	48	140	50/70	4-M6x10/4-M8x12	30
NW090	160	130	100	50	97	54	200	70/90	4-M8x12/4-M10x12	32
NW102	215	150	120	60	117	56	250	70/102	4-M8x12/4-M10x15	43
NW125	225	180	142	60	138	69	300	102/125	4-M8x12/4-M12x18	43
NW140	325	225	185	80	175	95	400	140	4-M16x24	54
NW140 B	375	225	185	81	175	95	600	140	4-M16x24	50
NW165	395	268	230	104.5	220	105	600	165	4-M20x30	65
NW254	416	332	265	130	286	125	700	165/264	4-M20x30/8-M16x24	80

Пример кода для заказа

Серия	Модель	Материал корпуса	Присоединение по ISO	Присоединительный размер	Угол присоединения	Доп. оборудование
NW	**140**	**01**	**F14**	**Q27**	**0**	**-**

Материал корпуса:

- 01 – алюминий;
- 02 – чугун.

Присоединительный размер:

- Q** – под квадратный шток (Q27 – под квадратный шток размером 27 мм);
- S**-** - вал со шпонкой (S50-14 – под вал Ø50 с шириной шпонки 14 мм)

Четвертьоборотный червячный редуктор серии SW

Технические характеристики

Модель	Присоединительный размер	По ISO	Передаточное отношение	Крутящий момент, Н	DN затвора	DN шарового крана	Масса, (кг.)
SW070	□8/9/11/14/17	F05, F07	1:9.6	180	32-150	50	2.7
SW090	□8/9/11/14/17	F07, F09	1:12	300	32-200	63	4.3
SW102	□17/19/22	F07, F10	1:12.5	540	200-300	80	6.8
SW125	□19/22	F10, F12	1:12.5	675	250-350	100	13.5

Особенности конструкции

Четвертьоборотный редуктор серии SW специально разработан для крышки коробки передач, которая можетможет работать совместно с комплектом концевых выключателей, легко устанавливаемый без каких-либо аксессуаров. Корпус покрыт специальным составом методом электростатического окрашивания для первосходного внешнего вида, и отличных механических и антикоррозийных свойств.

- Схема прямого монтажа по стандарту ISO 5211;
- Изготовление редукторов различного климатического исполнения, вплоть до -60°С для поставки в районы с неблагоприятным климатом;
- Защита от внешних воздействий по стандарту IP65;
- Диапазон крутящего момента на выходе с редуктора от 180 до 675 Нм;
- Опционально может комплектоваться датчиком положения запорного органа.

Устройство редуктора

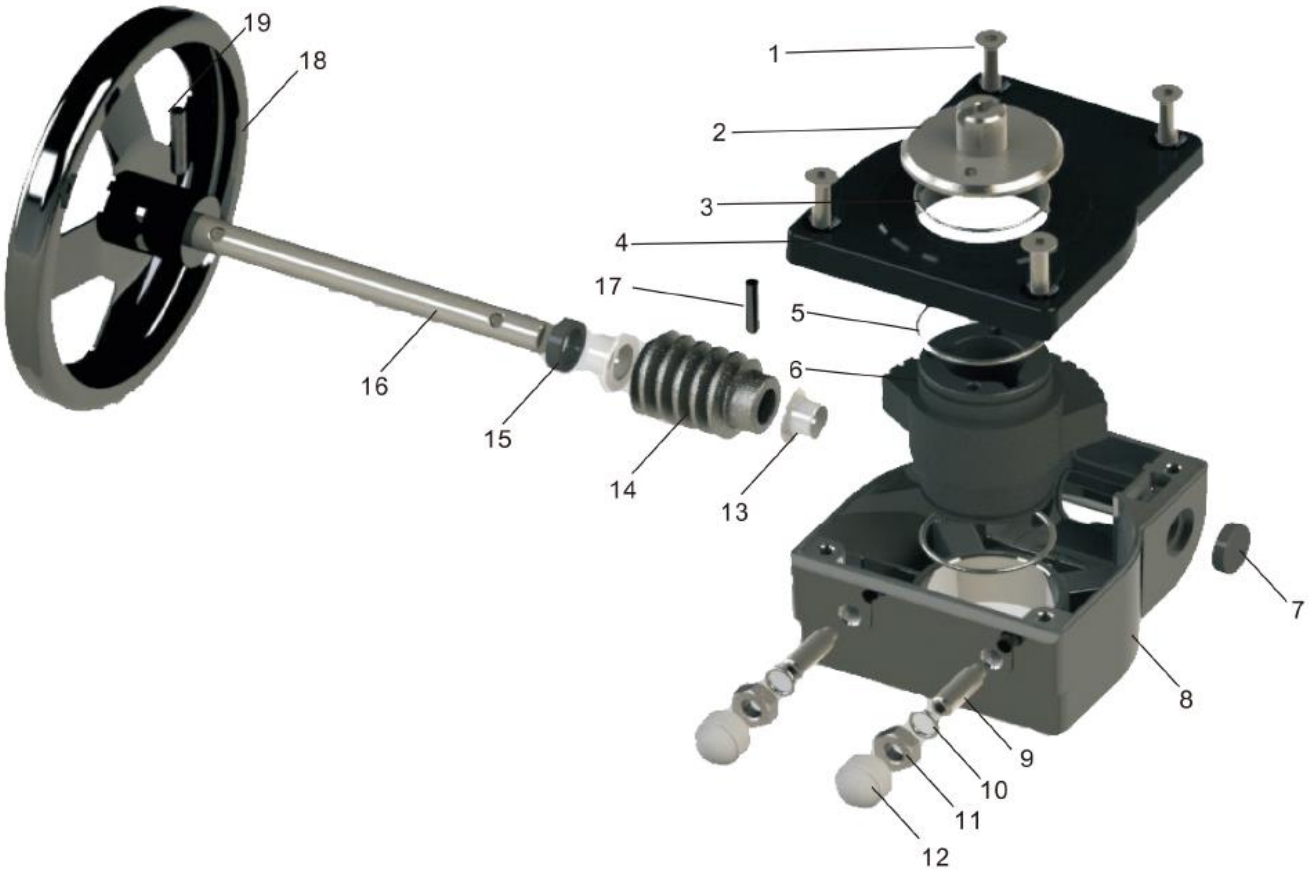

№	Деталь	Кол-во	Материал
1	Болт	4	Нерж. Сталь AISI304
2	Крышка указателя	1	Алюминиевый сплав
3	Уплотнительное кольцо	1	Каучук
4	Задняя крышка	1	Алюминиевый сплав
5	Уплотнительное кольцо	3	Каучук
6	Червячное колесо	1	Чугун
7	Заднее уплотнение	1	Каучук
8	Корпус	1	Алюминиевый сплав
9	Болт регулировки	2	Оцинкованная сталь
10	Шайба	2	Оцинкованная сталь
11	Регулировочная гайка	2	Сталь
12	Кожух гайки	2	Каучук
13	Подшипник	2	Порошковый материал
14	Червячный вал	1	Сталь 45
15	Уплотнительное кольцо	1	Каучук
16	Вал	1	Сталь 45
17	Штифт	1	Углеродистая сталь
18	Штурвал	1	Алюминиевый сплав
19	Штифт	1	Углеродистая сталь

Габаритные размеры

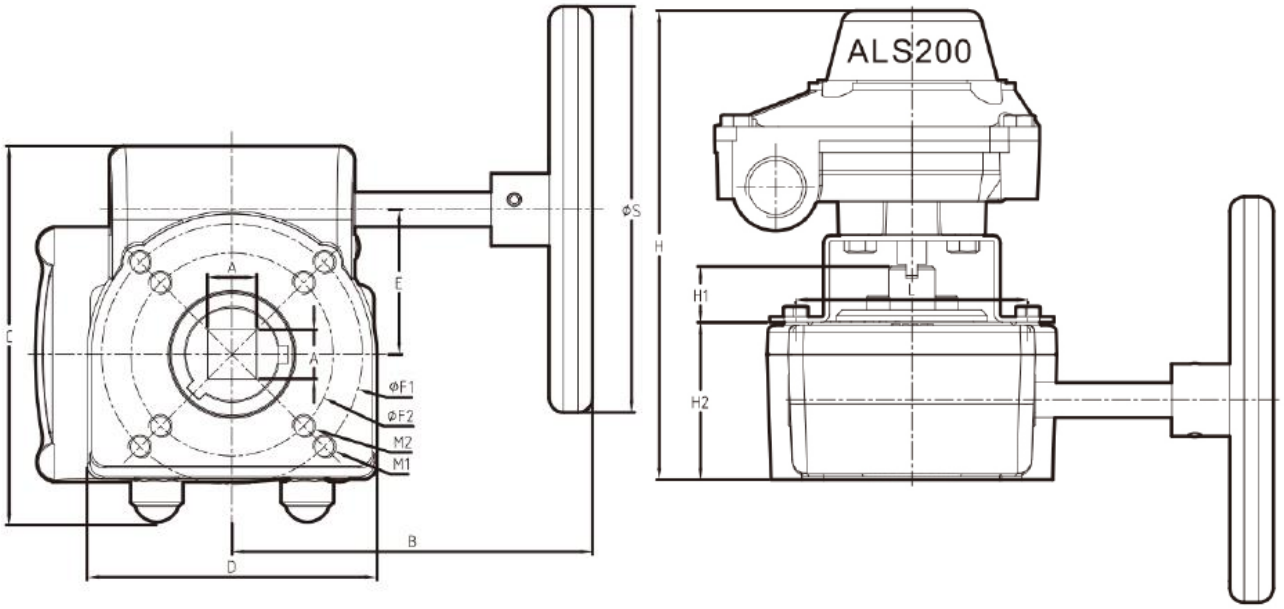

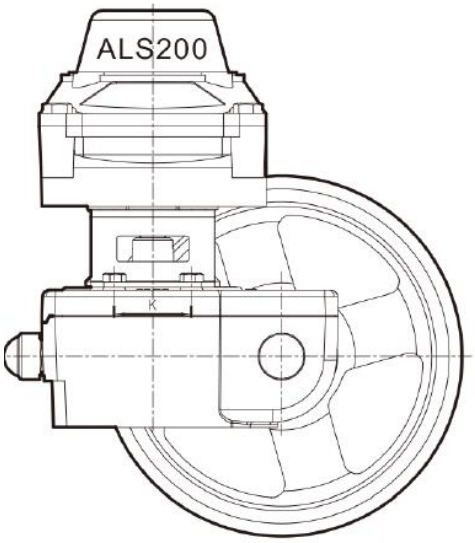

Модель	ØS, мм	B, мм	C, мм	D, мм	E, мм	F1, мм	M1, мм	F2, мм	M2, мм	K, мм	L, мм	H1, мм	H, мм	*HA, мм	*P	S, мм
SW070	140	160	115	80	42	70	M8	70	M6	25	50	20	48	156	G1/2	140
SW090	200	160	130	100	50	90	M8	90	M8	30	80	20	54	162	G1/2	200
SW102	250	215	150	120	60	102	M10	102	M8	30	80	20	56	164	G1/2	250
SW125	300	225	180	140	60	125	M12	125	M10	30	80	20	69	177	G1/2	300

Ручные дублеры серии GD

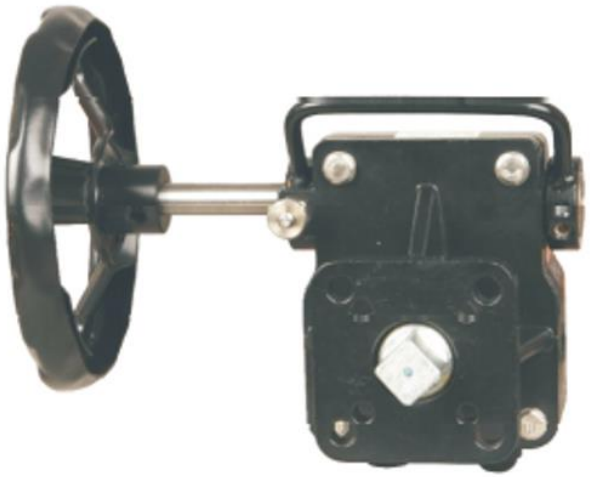

Технические характеристики

Модель	Присоединительный размер	По ISO	Диаметр фланца, мм	Передаточное отношение	Крутящий момент (Max.)	DN затвора	DN шарового крана	Масса, (кг.)
GD070	☐8/9/11/14/17	F05, F07	Ø50, 70	1:40	300	32-150	50	2.7
GD090	☐8/9/11/14/17	F07, F10	Ø70, 102	1:38	360	32-200	63	4.3
GD102	☐17/19/22	F10, F12	Ø102, 125	1:36	810	200-300	80	6.8
GD140	☐22/27	F10, F12, F14	Ø102, 125, 140	1:50	1310	250-350	100	13.5
GD165	☐36/Ø50x14	F14, F16	Ø140, 165	1:55	2800	350-400	150	25.8
GD254	Ø60x18/Ø65x20/ Ø80x22	F16, F25	Ø165, 254	1:52	5500	450-500	250	40.3

Особенности конструкции

Ручной дублер серии GD разработан для работы с затворами, шаровыми кранами совместно с пневматическими приводами. Позволяет выполнять управление запорным органом, если нужный объем воздуха отсутствует в системе пневматического привода. Возможно присоединение к большинству популярных реечных пневматических приводов на рынке. Не требует установки переходных плит между пневматическим приводом и редуктором.

- Схема прямого монтажа по стандарту ISO 5211;
- Изготовление редукторов различного климатического исполнения, вплоть до -60°C для поставки в районы с неблагоприятным климатом;
- Защита от внешних воздействий по стандарту IP65;
- Диапазон крутящего момента на выходе с редуктора от 180 до 5500 Нм;
- Легкое переключение с управления редуктором на пневматический привод.

Руководство по наладке и эксплуатации редуктора:

1) Для правильной установки и монтажа необходимо, чтобы посадочное место в редукторе было соосно со штоком запорной арматуры. Только затем разрешается производить затяжку креплений.
2) Во избежание поломки редуктора запрещается менять диаметр штурвала и прикладывать усилие на штурвал, превышающее требуемое входное. В данных случаях производитель не несет никакой ответственности!

Устройство редуктора

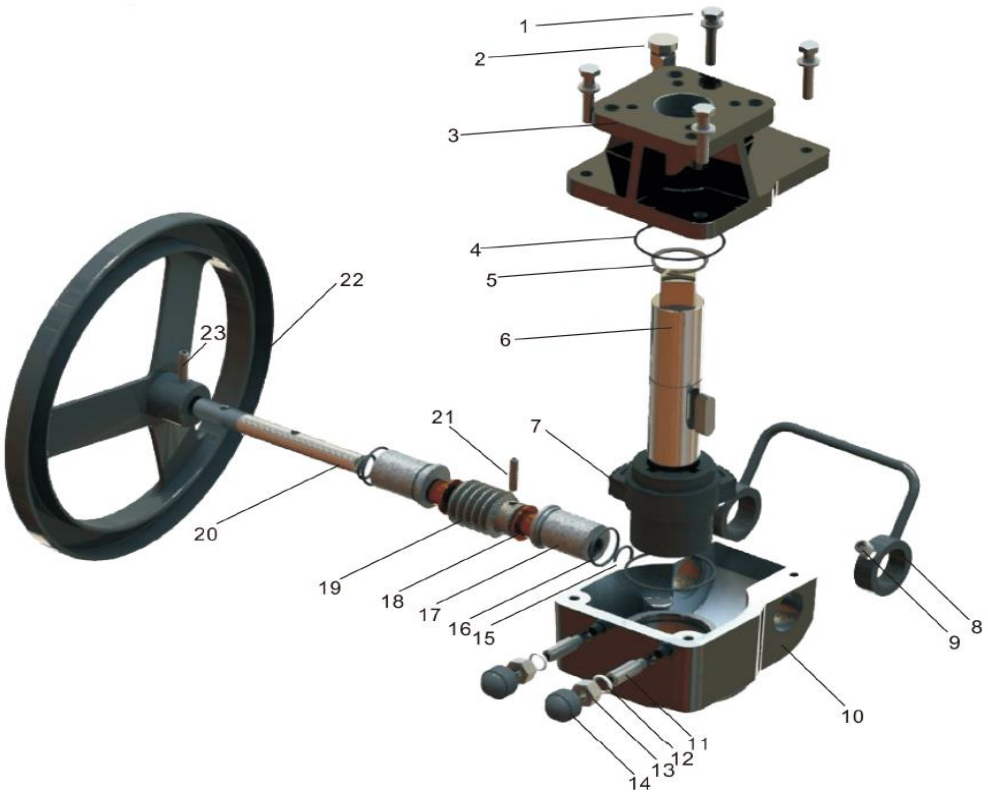

№	Деталь	Кол-во	Материал
1	Болт	4	Нерж. Сталь AISI304
2	Ограничитель	1	Нерж. Сталь AISI304
3	Крышка кронштейна	1	Алюминиевый сплав
4	Уплотнительное кольцо	2	Каучук
5	Шайба	2	Сталь
6	Соединительный вал	1	Чугун
7	Червячное колесо	1	Каучук
8	Ключ	1	Алюминиевый сплав
9	Установочный винт	1	Сталь
10	Корпус	1	Алюминиевый сплав
11	Регулировочный болт	2	Сталь
12	Шайба	2	Оцинкованная сталь
13	Регулировочная гайка	2	Оцинкованная сталь
14	Кожух гайки	2	Каучук
15	Уплотнительное кольцо	2	Каучук
16	Уплотнительное кольцо	2	Каучук
17	Эксцентрик	2	Сталь 45

18	Подшипник	2	Порошковый материал
19	Червячный вал	1	Сталь 45
20	Вал	1	Сталь 45
21	Штифт	1	Сталь
22	Штурвал	1	Алюминиевый сплав
23	Штифт	1	Сталь

Габаритные размеры

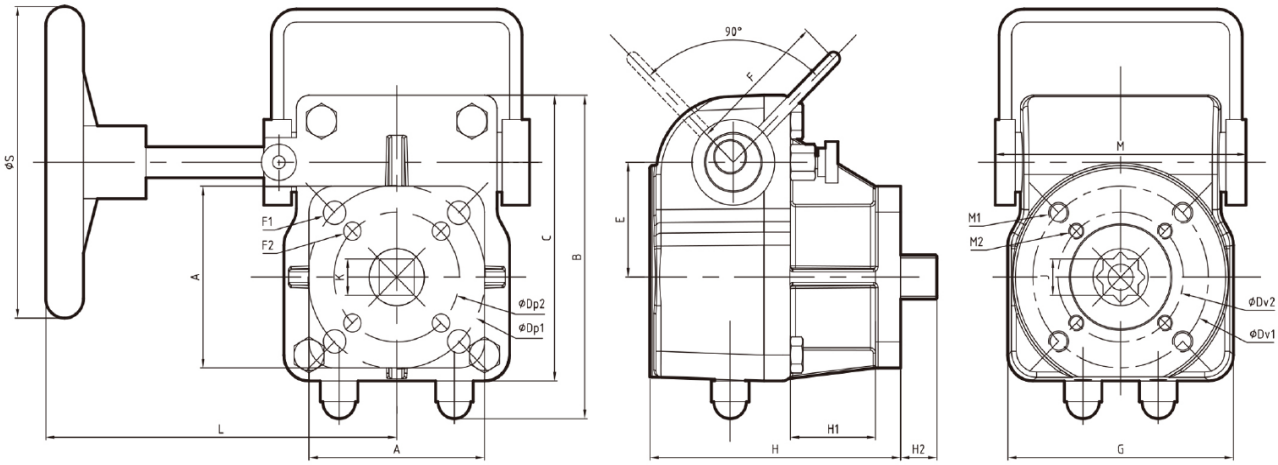

Модель	A, мм	B, мм	C, мм	E, мм	F, мм	J x Глуб. Посадки, мм	K, мм	H2, мм	G, мм	H, мм	H1, мм	L, мм	M, мм	ØS, мм	Масса, кг
GD050	70	125	110	44.2	54	11x12	11	11	90	100	33	143	104	200	2.7
						14x16	14	14							
						17x19	17	17							
GD070	95	150	135	52.2	70	14x16	14	14	125	118	43	177	124	200	4.3
						17x19	17	17							
						19x21	19	19							
GD102	115	185	160	65	70	22x24	22	22	140	124	45	190	140	300	6.8
						27x29	27	27							
GD140	140	225	200	85	78	27x29	27	27	185	162	56	325	180	400	13.5
						36x39	36	36							
GD165	165	268	243	104.5	105	36x39	36	36	230	181	58	395	214	600	25.8
						36x39	46	46							
GD254	275	330	283	130	115	Ø60X70	46	46	265	205	58	400	230	700	40.3

Присоединительные размеры

Модель	Dp1, мм	F1, мм	Dp2, мм	F2, мм	Dv1, мм	M1, мм	Dv2, мм	M2, мм
GD050	70	8.5	50	8.5	70	4-M8x12	50	4-M6x10
GD070	102	11	70	8.5	102	4-M10x15	70	4-M8x12
GD102	125	13	102	11	125	4-M12x18	102	4-M10x15
GD140	125	13	102	11	125	4-M12x18	102	4-M10x15
	140	17	102	11	140	4-M16x24	102	4-M10x15
GD165	140	17	-	-	140	4-M16x24	-	-
	185	21	-	-	165	4-M20x30	-	-
GD254	185	21	254	17	165	4-M20x30	254	4-M16x24

Пример кода для заказа

Серия	Модель	Материал корпуса	Присоединение по ISO	Присоединительный размер	Угол присоединения	Доп. оборудование
GD	**140**	**01**	**F14**	**Q27**	**0**	**-**

Материал корпуса:

- 01 – алюминий;
- 02 – чугун.

Присоединительный размер:

- Q** – под квадратный шток (Q27 – под квадратный шток размером 27 мм);
- S**-** - вал со шпонкой (S50-14 – под вал Ø50 с шириной шпонки 14 мм)

428018, ЧУВАШСКАЯ РЕСПУБЛИКА
ЧЕБОКСАРЫ,УЛ.АФАНСЬЕВА Д.8, литера Б

+7 /8352/ 27-53-70 27-53-71
om@tehprom21.ru www.tehprom21.ru